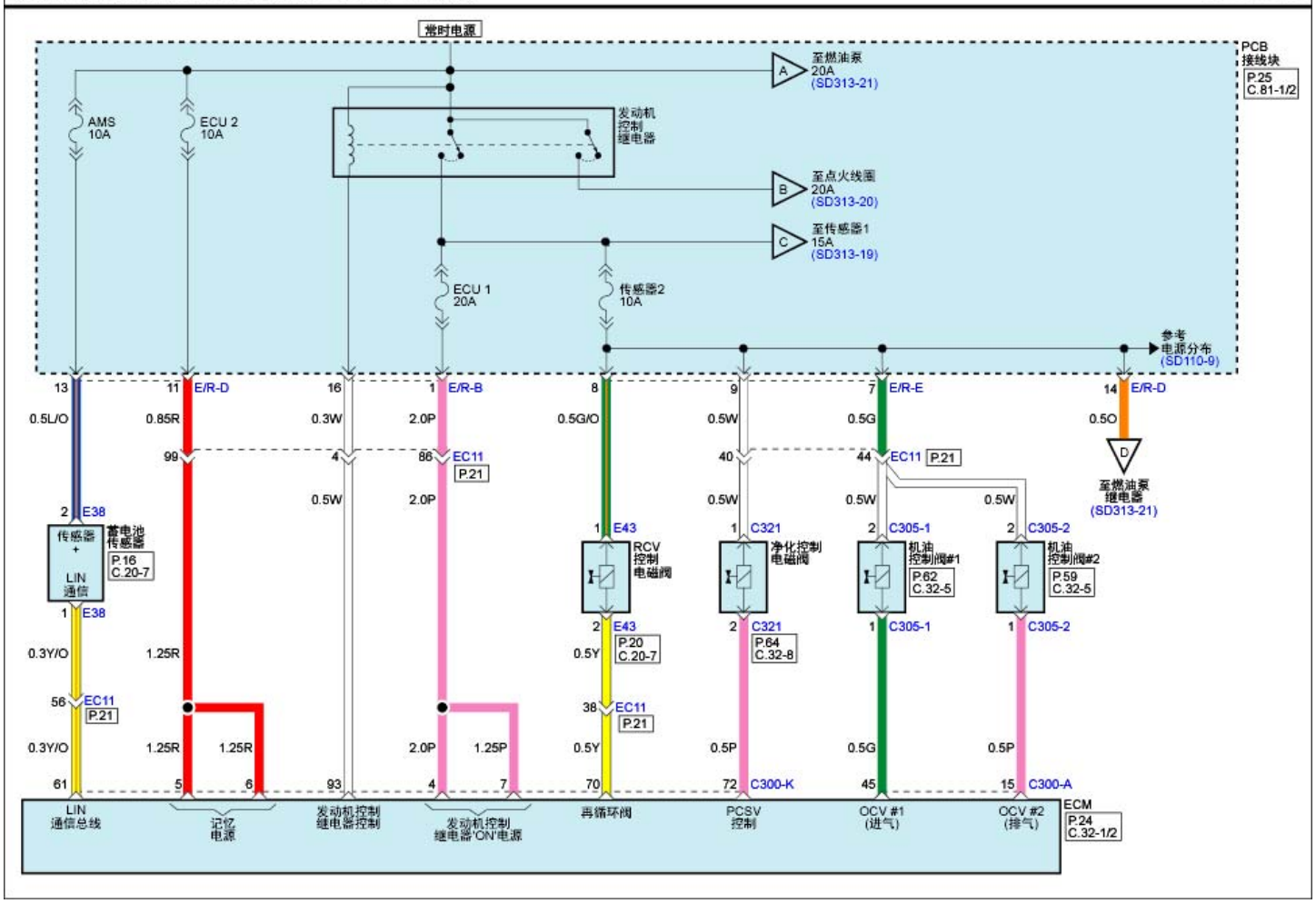发动机控制系统(G4FJ : GAMMA 1.6L T-GDI)(3) SD313-18